КОЕН (Сосна каньйон)

Шафа / Шкаф SZF4D2S

A	B	C		D
1	S136-0013	1940	488	6/7
2	S136-0051	1004	185	6/7
3	S136-0024	1534	498	7/7
4	S136-0017	1534	498	7/7
5	S136-144	2058	540	1/7
6	S136-163	2058	540	1/7
7	S136-1118	954	540	2/7
8	S136-1119	408	540	2/7
9	S136-161	1550	540	1/7
10	S136-219	2138	540	2/7
11	S136-329	2105	540	2/7
12	S136-319	1044	535	3/7
13	S136-331	1044	540	3/7
14	S136-332	1044	535	3/7
15	S136-321	535	535	4/7
16	S136-333	492	535	4/7
17	S136-330	1017	540	3/7
18	S136-5566	1000	408	3/7

A	B	C		D
19	S136-432	1000	56	2/7
20	S136-430	2105	68	2/7
21	S136-429	2105	68	2/7
22	S136-431	2009	50	2/7
23	S136-507	950	29	1/7
24	S136-505	1496	29	1/7
25	S136-593	2075	65	5/7
26	S136-594	2075	65	5/7
27	S136-598	2139	65	5/7
28	S136-919	2000	556	1/7
29	S136-925	1575	508	1/7
30	S136-941	957	498	4/7
31	S136-5509	500	120	4/7
32	S136-5510	500	120	4/7
33	S136-5519	942	120	4/7
34	DR-1039	1039	24	3/7
35	LH-1549	1549	14	1/7
36	LH-1003	1003	14	1/7

§1

§11

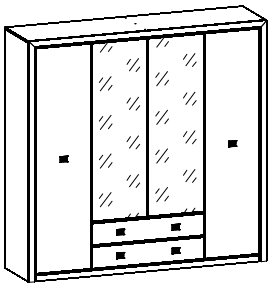

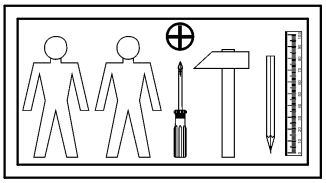

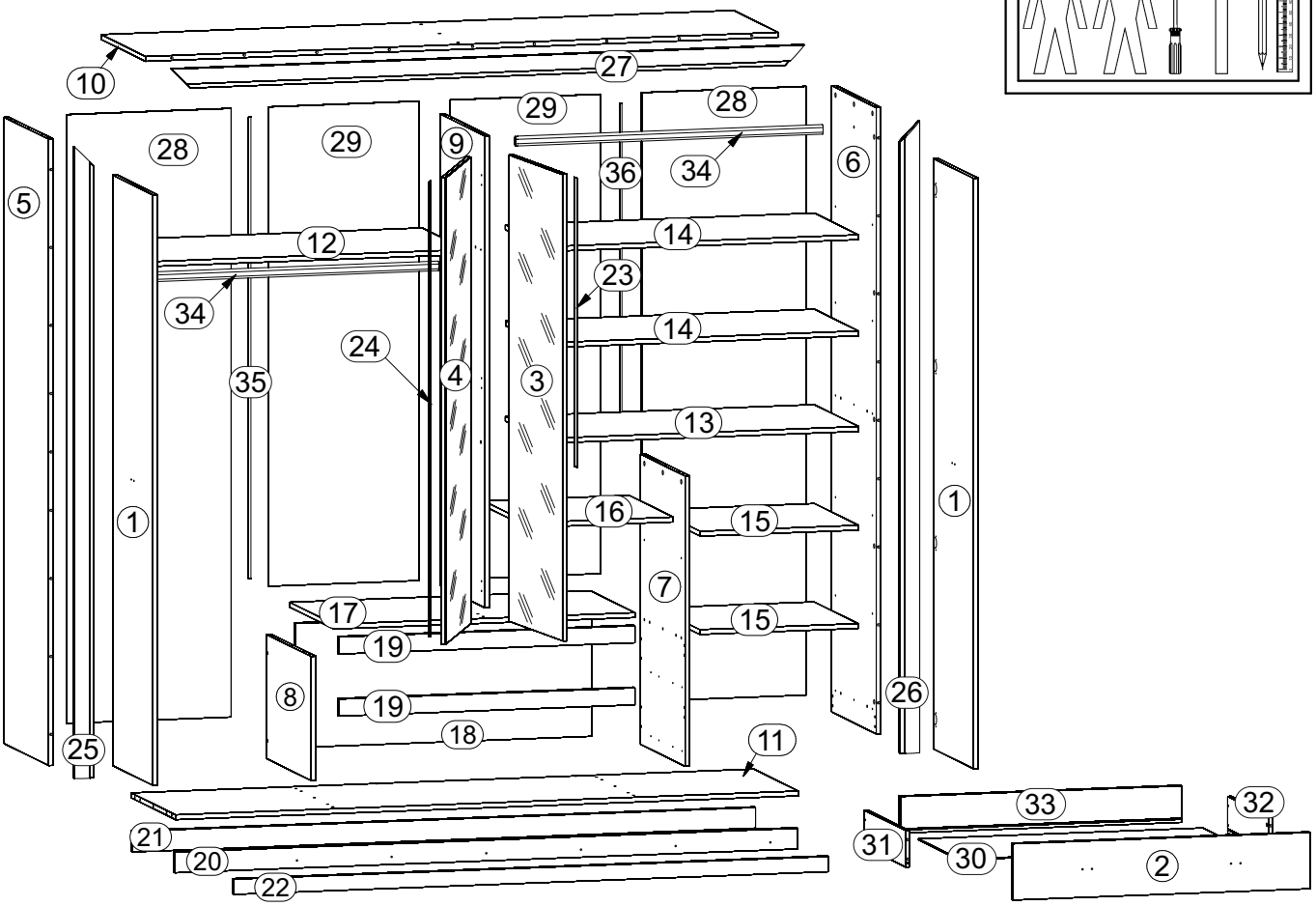

8x a99 | 6x a68 | 8x b43 | 6x D1,5 b33 | 6x c317 | 20x ϕ5x17 mm d1 | 22x ϕ7x50 mm e1

16x ϕ6,3x13 mm e2 | 16x ϕ6x13 mm e3 | 12x ϕ5x9 mm e19 | 8x ϕ5x50 mm e32 | 82x ϕ8x30 mm f1 | 12x M4x22 mm j30 | 8x k1

170x l1 | 4x n1 | 1x n26\1 | 1x n899 | 4x ϕ3,5x13 mm p1 | 8x ϕ3,5x16 mm p25 | 15x ϕ3,5x10 mm p35

1x ϕ3,5x16 mm p38 | 28x ϕ3,5x15 mm p51 | 4x ϕ3x12 mm p54 | 7x ϕ4x28 mm p94 | 16x ϕ3,5x12 mm p140 | 54x ϕ15x12mm #16 r1 | 2x r10

50x 20/9 r16 | 32x ø16 s2 | 4x 483mm t17 | 4x 500 mm w203¹ | 4x 500 mm w203² | 1x z1

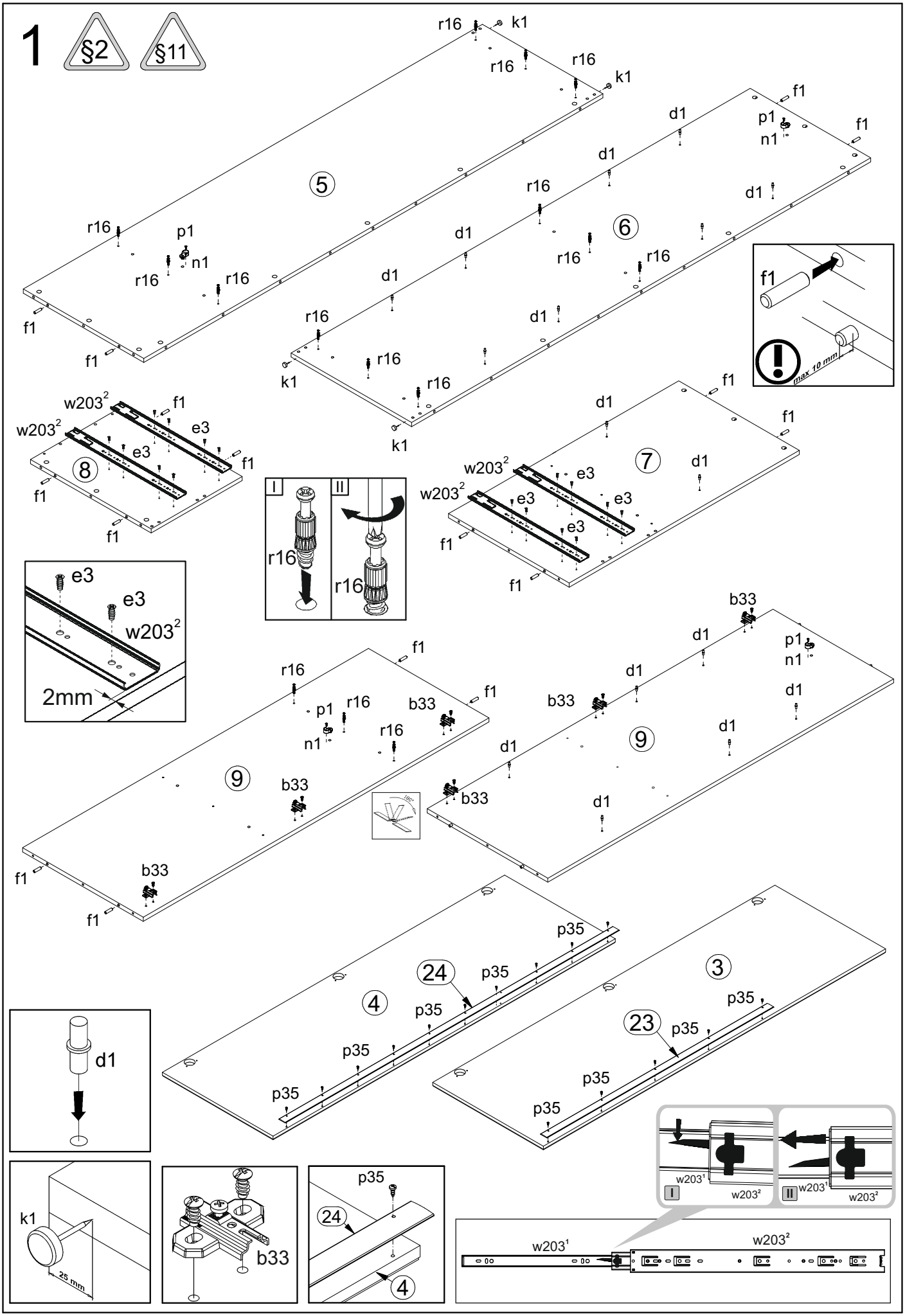
1
§2
§11
r16
k1
5
6
p1
n1
d1
f1
max 10 mm
w203²
e3
8
7
I
II
2mm
b33
9
p35
24
4
3
23
d1
k1
25 mm
w203¹
w203²

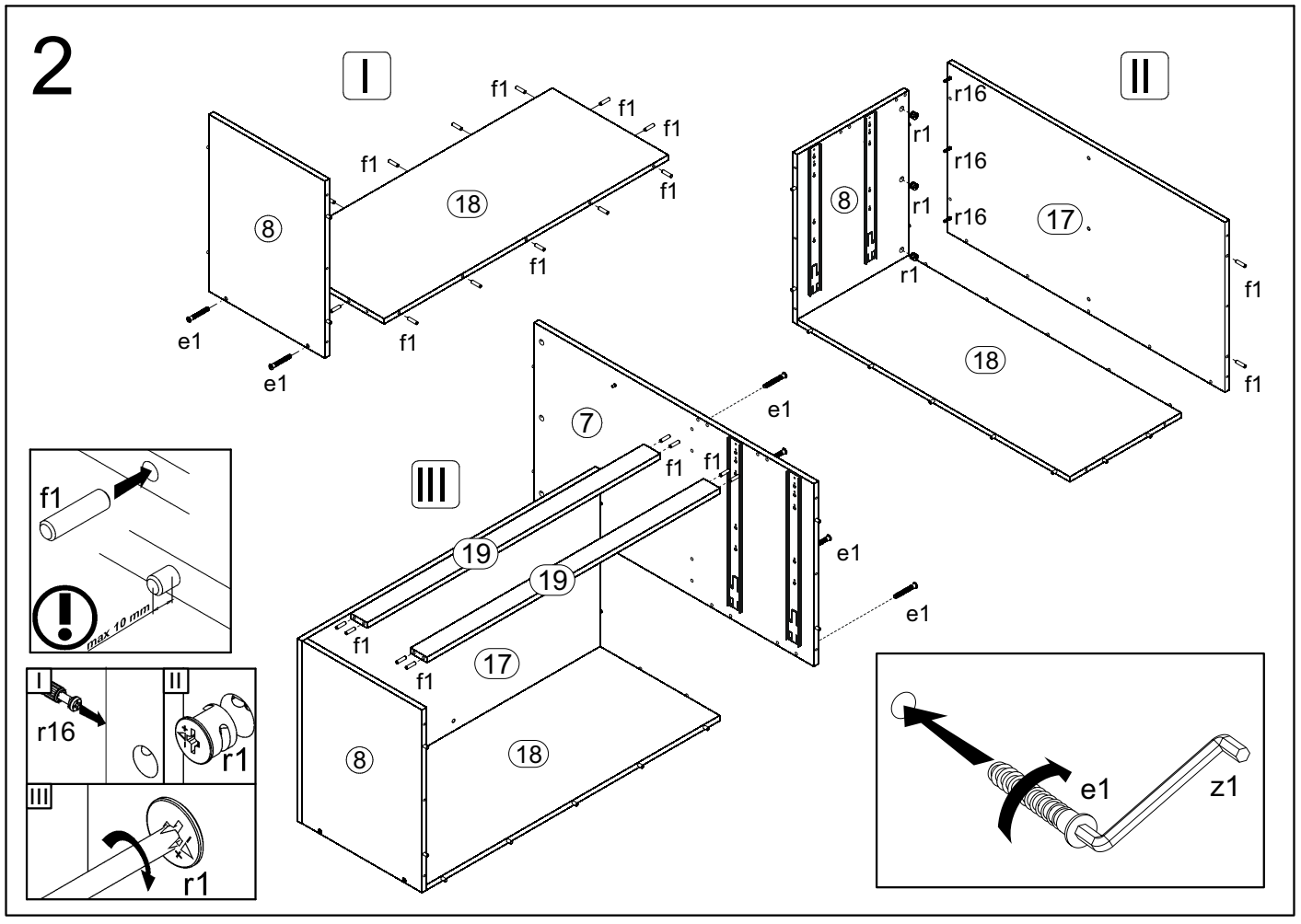
2
I
II
III
f1
e1
r16
r1
z1
max 10 mm

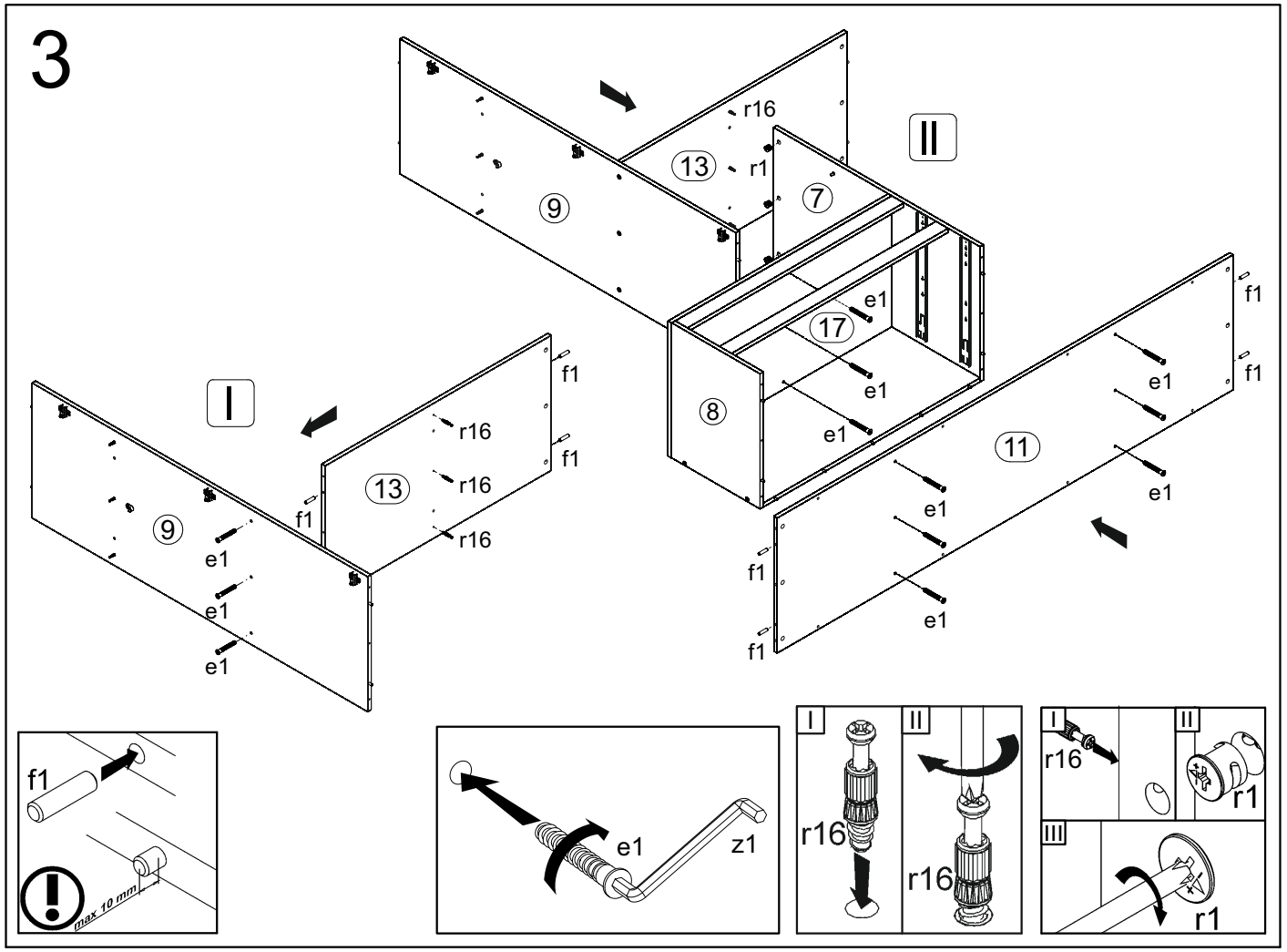
3
I
II
III
f1
e1
r16
r1
z1
max 10 mm

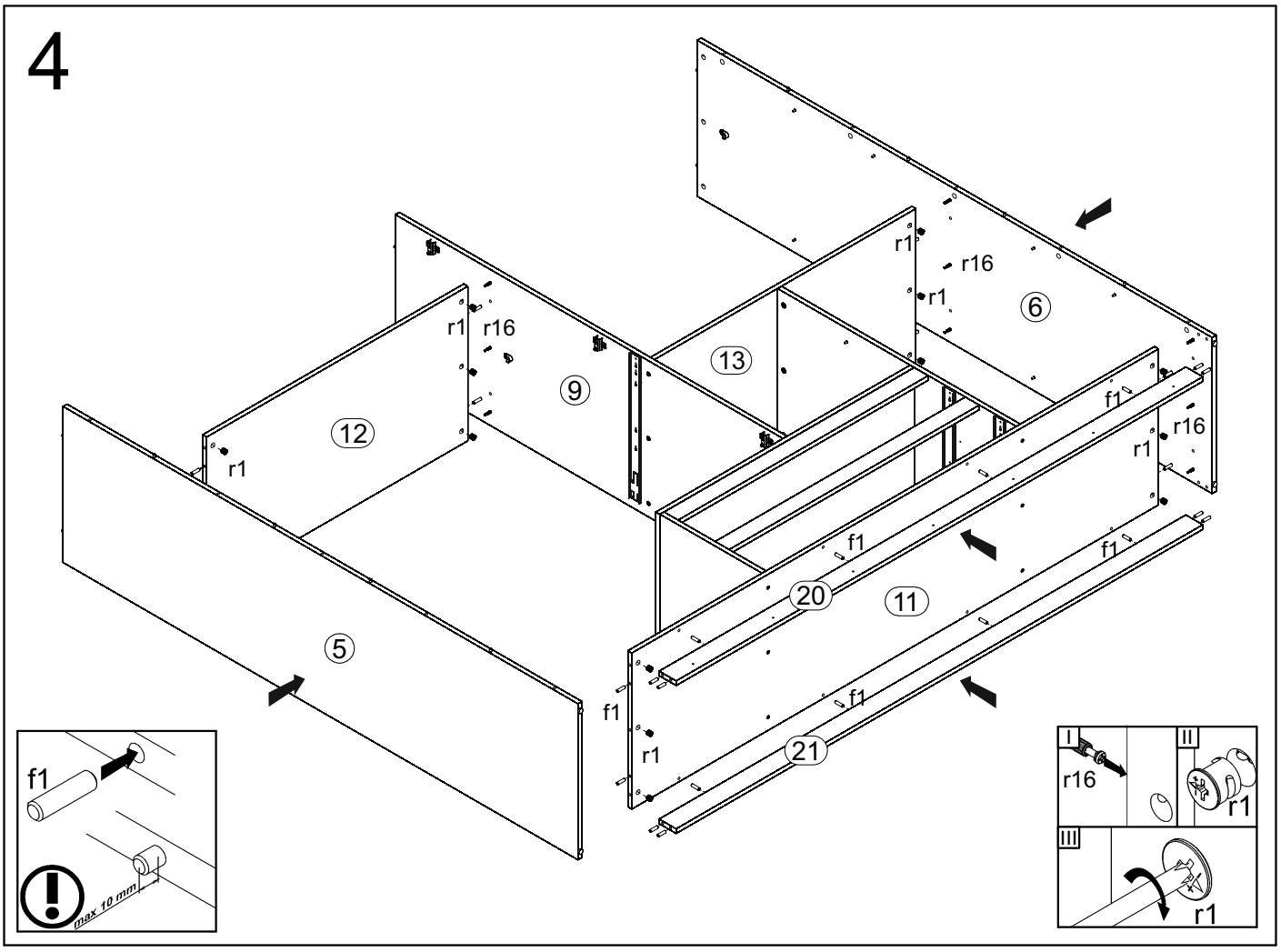
4
r1
r16
r1
6
13
9
12
r1
f1
r16
r1
f1
f1
20
11
5
f1
f1
r1
21
f1
max 10 mm
r16
r1
r1

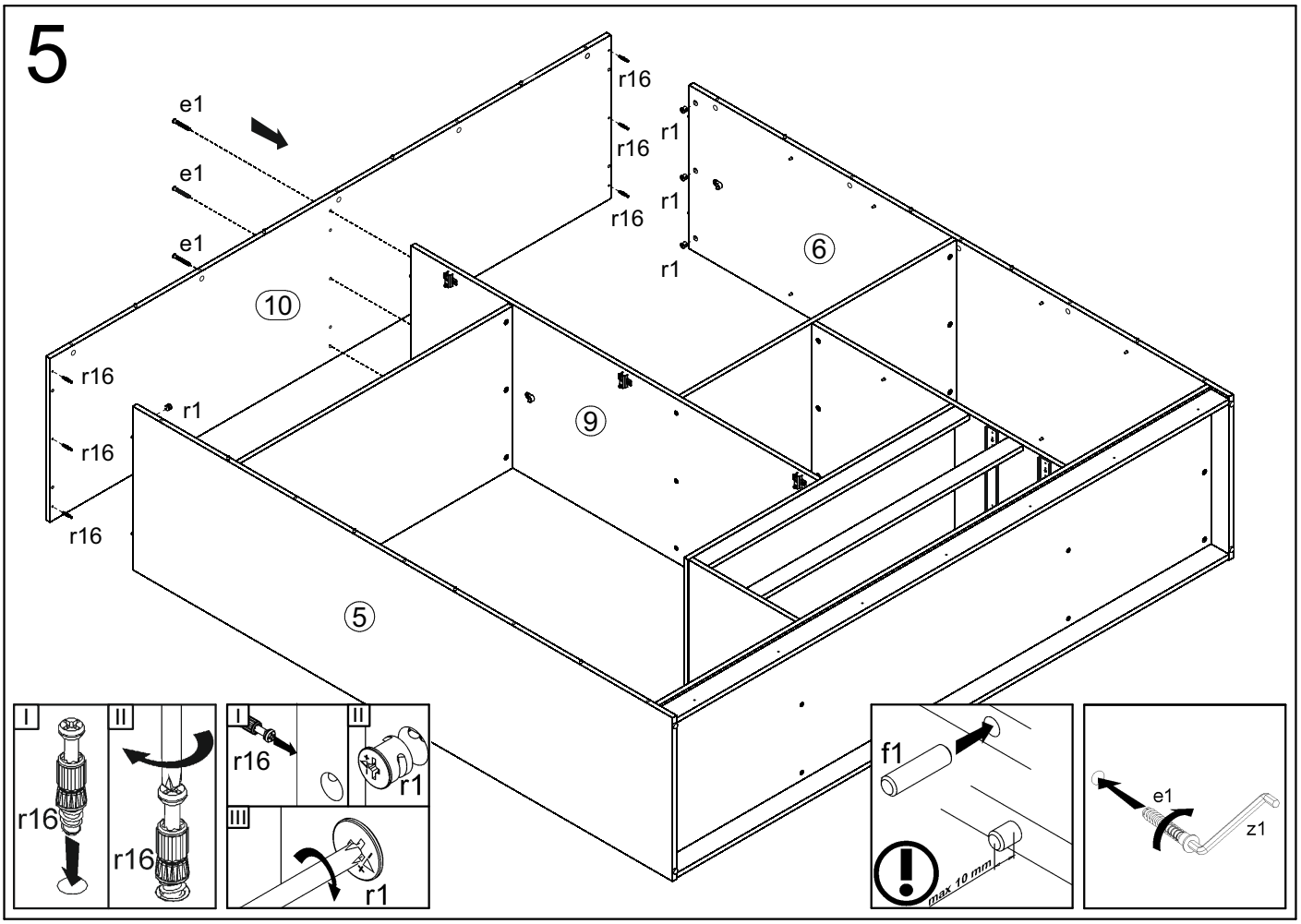
5
r16
e1
r16
r1
e1
r1
r16
e1
r1
6
10
r16
r1
9
r16
r16
5
r16
r16
r1
r1
f1
max 10 mm
e1
z1

6

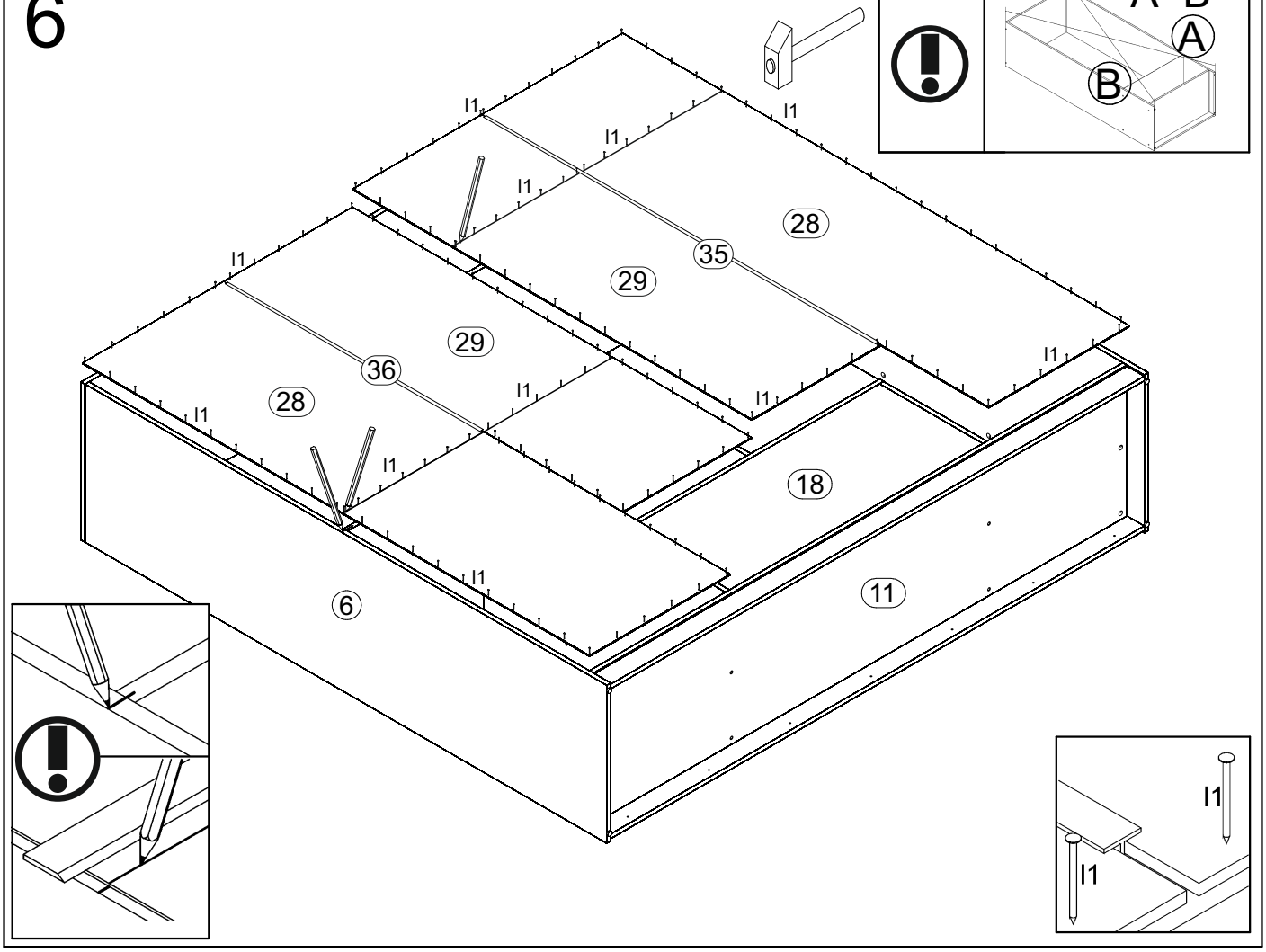
A=B
A
B
l1
28
35
29
36
18
11
6

7

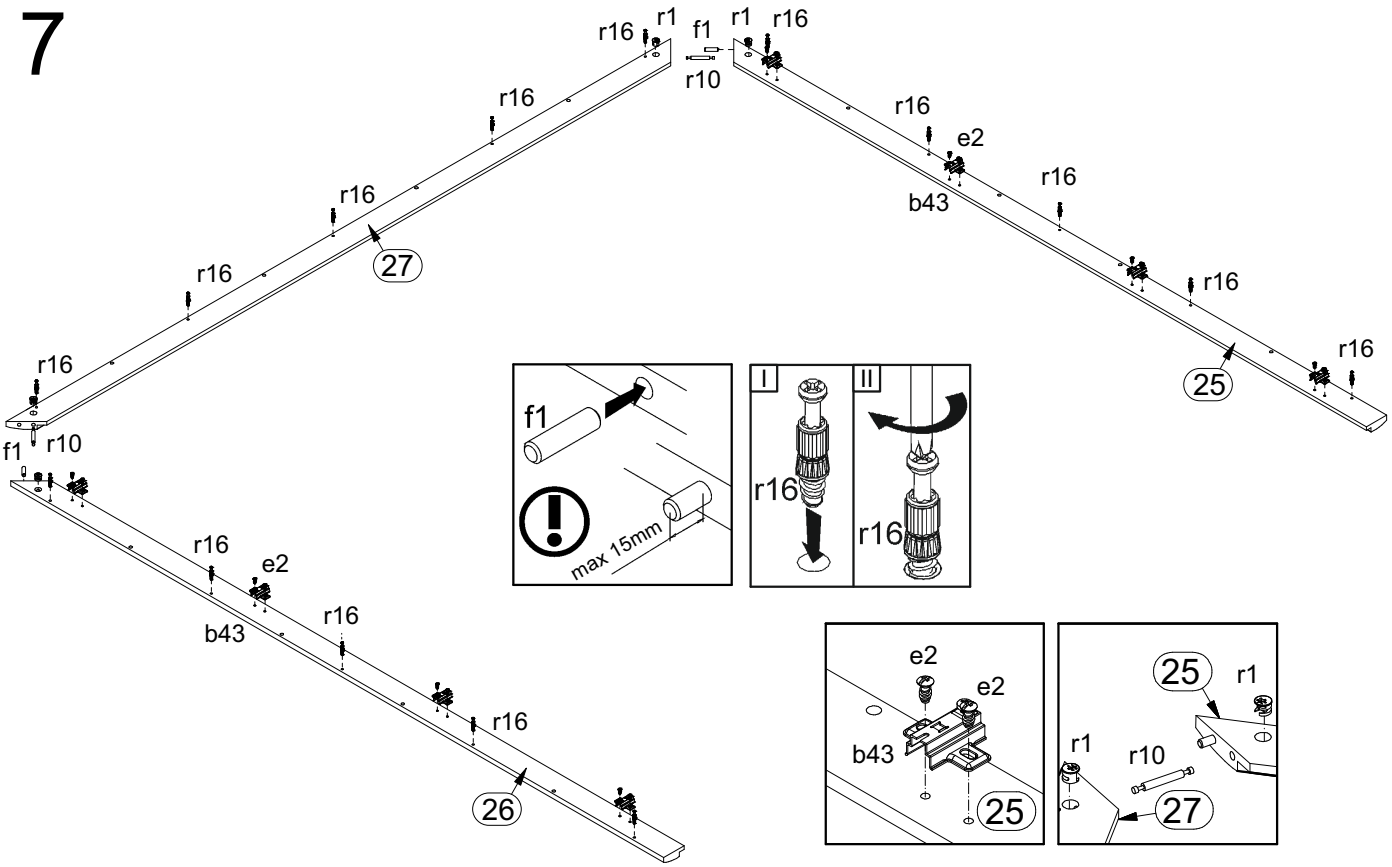
r16
r1
f1
r10
e2
b43
27
25
26
max 15mm
I
II

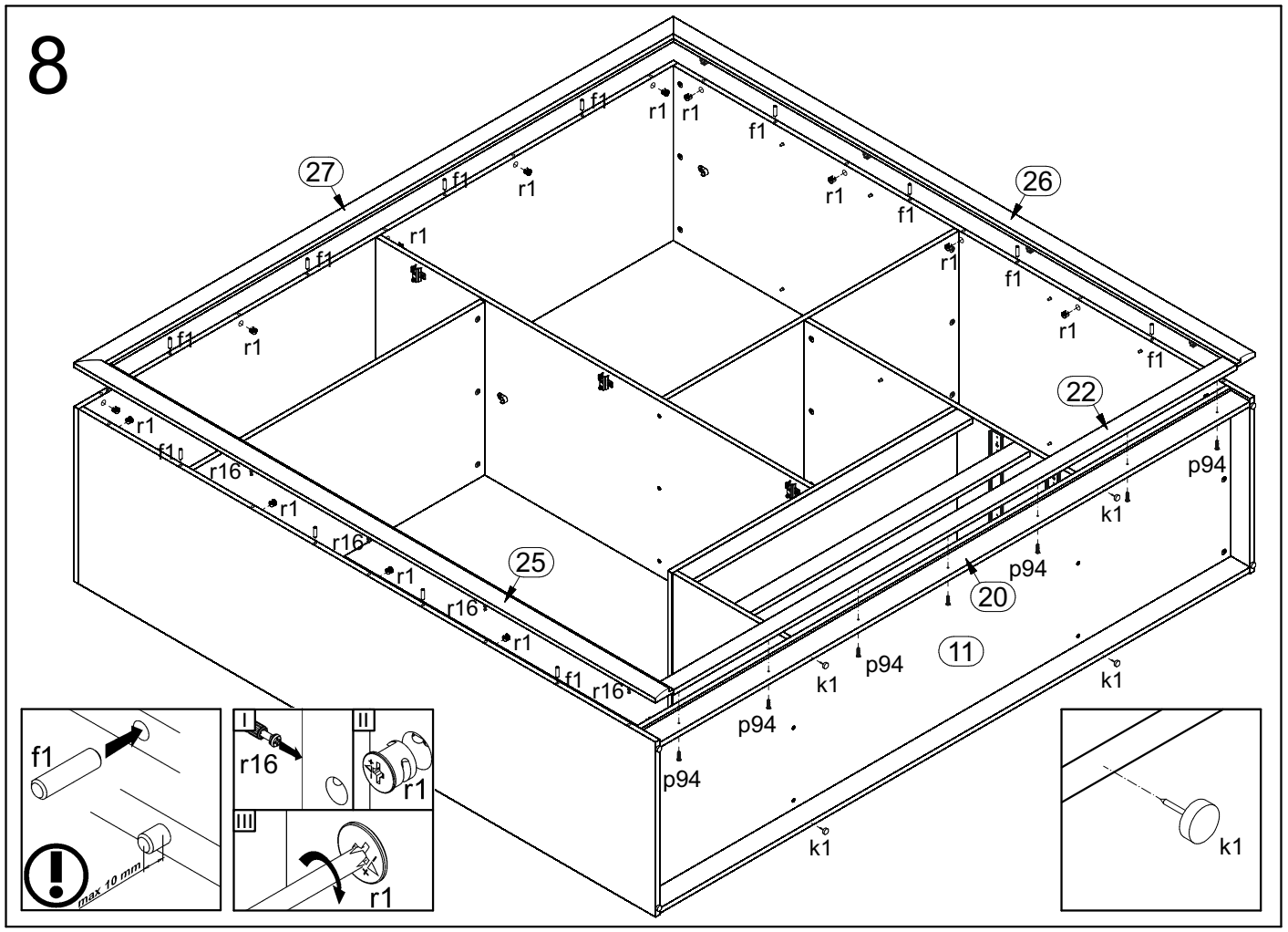
8
27
26
22
25
20
11
f1
r1
r16
p94
k1
max 10 mm
I
II
III

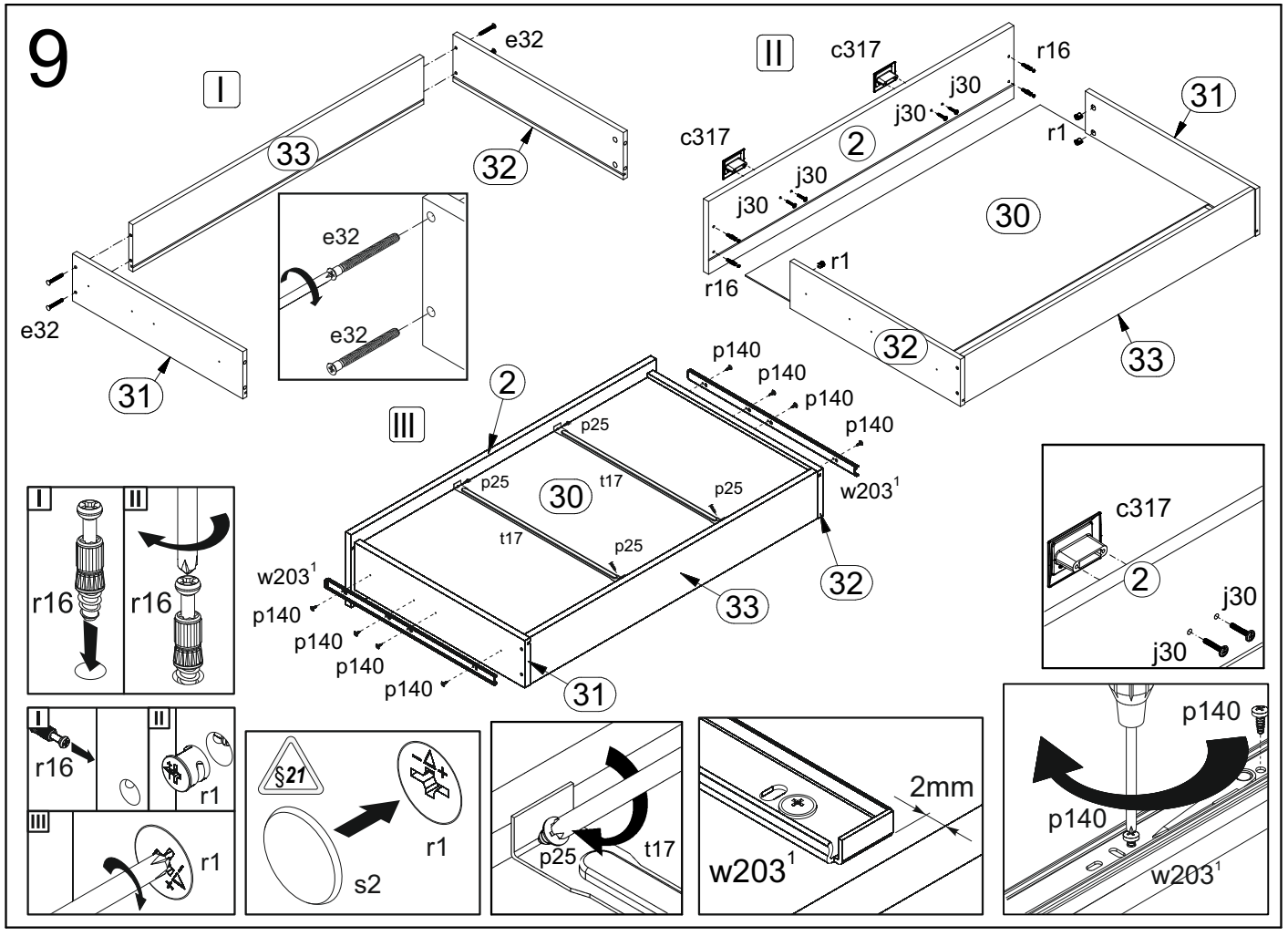
9
I
II
III
e32
33
32
31
c317
r16
j30
2
30
r1
p140
p25
t17
w203¹
§21
s2
2mm

10 §11

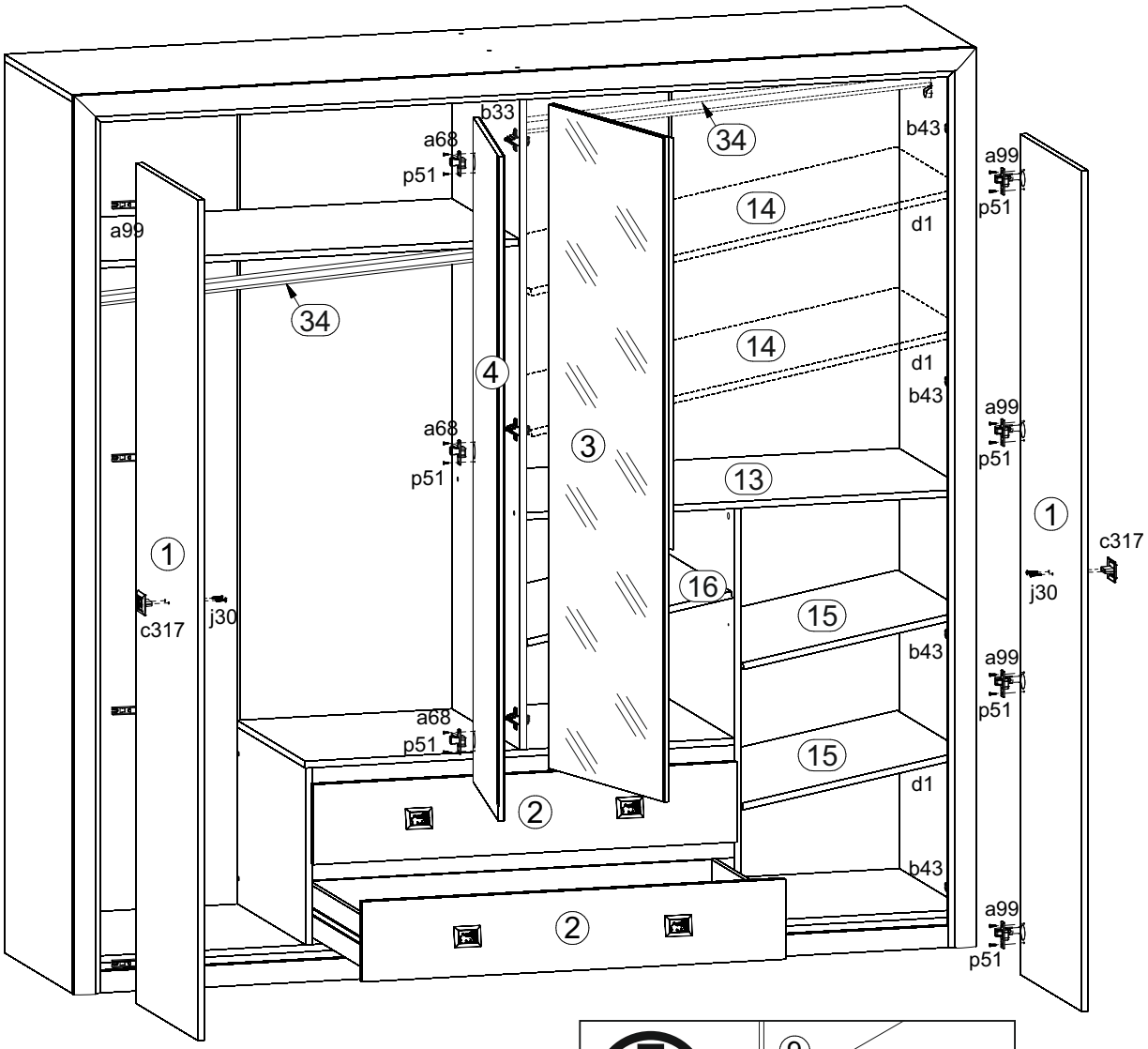
b33
a68
p51
34
b43
a99
p51
14
d1
a99
34
14
d1
b43
4
a68
p51
3
a99
p51
13
1
c317
1
16
j30
c317
j30
15
b43
a99
p51
a68
p51
15
d1
2
b43
2
a99
p51

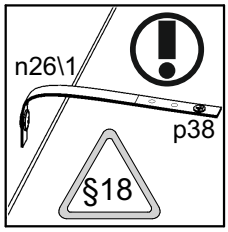
n26\1
p38
§18

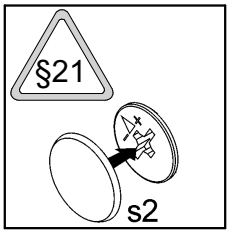
§21
s2

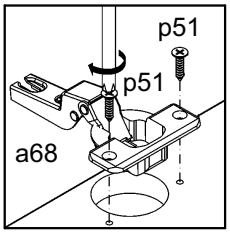
p51
p51
a68

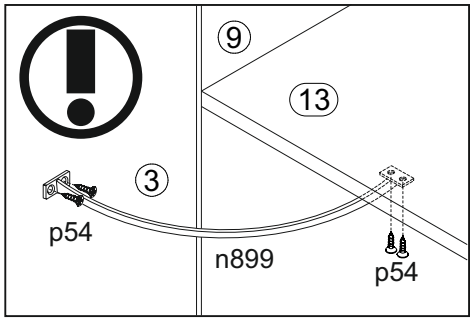
9
13
3
p54
n899
p54

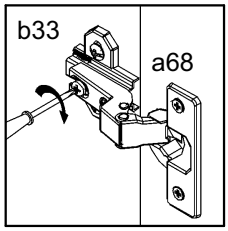
b33
a68

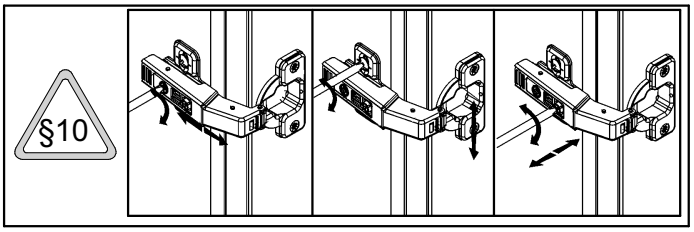
§10

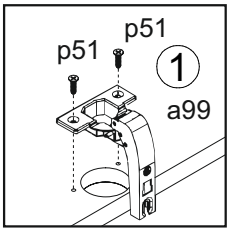
p51
p51
1
a99

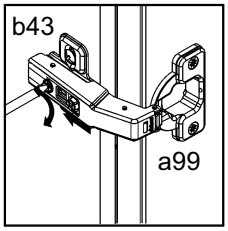
b43
a99

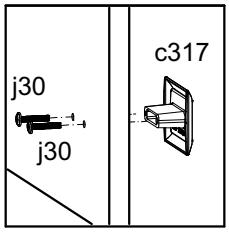
j30
c317
j30

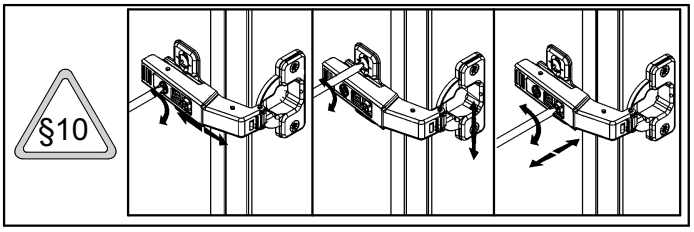
§10

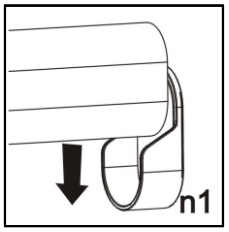
n1

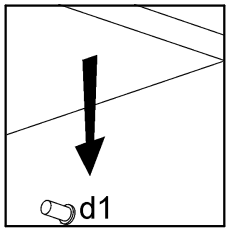
d1